# Vitrium # VT 7158

## Monteringsanvisning

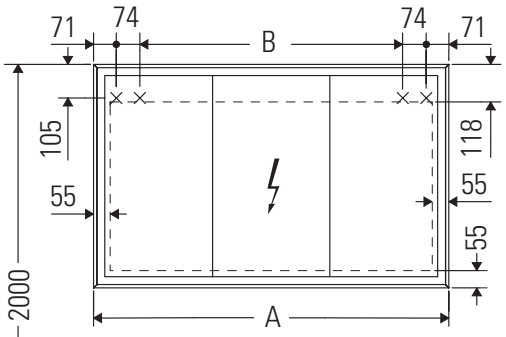


| A mm | B mm |
|---|---|
| 1200 | 910 |

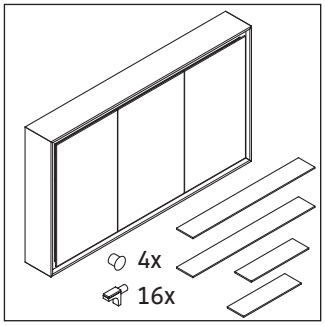


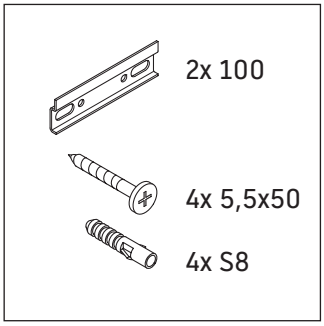


### Bruksinformasjon

Bademøbelserien tilsvarer de gyldige standardene og retningslinjene på tidspunktet for utleveringen og er utformet til bruk på baderom. En direkte vannsprut f.eks. ved dusjing må unngås.
Strømtilkobling 110 V – 230 V må være til stede på byggsiden.
Avstand fra sensor til reflekterende overflater = > 75 mm.
Vi forebeholder oss retten til tekniske forbedringer og optiske endringer på de avbildede produktene.

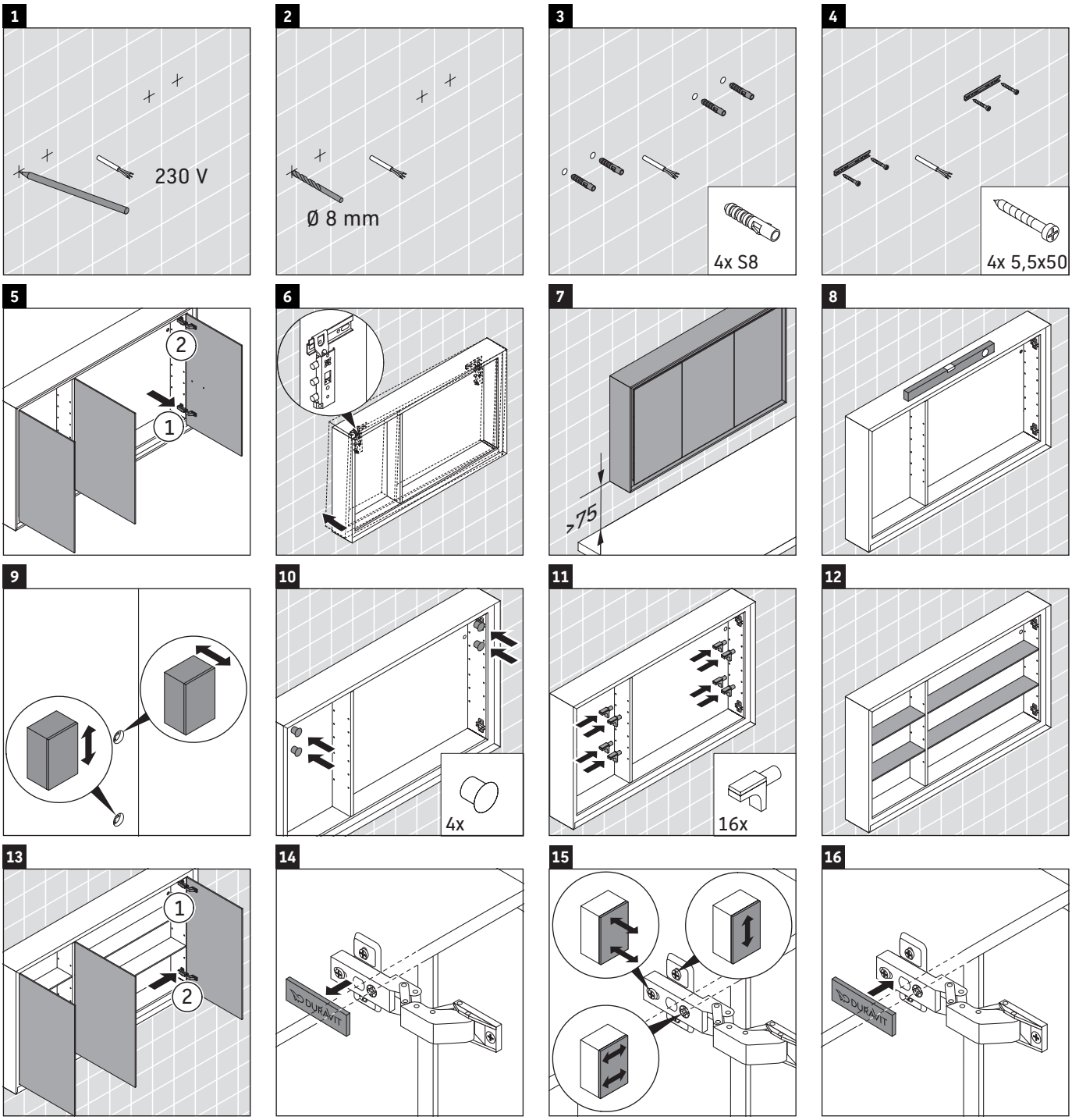


Order no. VT7158/23.01.1

Duravit AG, Werderstr. 36, 78132 Hornberg, Germany, Phone +49 78 33 700, Fax +49 78 33 70 289, info@duravit.de, www.duravit.de

**Monteringsanvisning** for baderomsmøbler med strømforsyning

Sikkerhet 2

Elektroinstallasjon 3

# Sikkerhet

## Formålsbestemt bruk

Monteringsanvisningen er en del av Duravit-produktet og er rettet mot personer som gjennomfører den elektriske installasjonen for produktet. Monteringsanvisningen må leses grundig og hele tiden være tilgjengelig.

## Målgruppe og kvalifisering

Den elektriske installasjonen skal bare utføres av utdannede elektrikere.

## Beskyttelsesart for Duravit-produkter

Beskyttelsesart for strømførende Duravit-produkter tilsvarer minst standarden IP 44.

## Beskyttelsesklasse for lampene

| Beskyttelsesklasse | Tilkoblingsledning |
|---|---|
| I | H05VV-F, 3x 1,5 mm² |
| II | H03VV-F, 2x 0,75 mm² |

## Retningslinjer og normer

Duravit-produkter samsvarer med retningslinjene til CE-merkingen:

## Tegn og symboler

| Symbol | Betydning |
|---|---|
| > | Handling er påkrevd |

## Avhending

- Produktet må ikke kastes i restavfallet. Produkter med dette symbolet skal leveres inn hos lokale innsamlingspunkter for elektrisk og elektronisk avfall i henhold til WEEE-direktivet.

## Sikkerhetshenvisninger

**Livsfare**
Kontakt med strøm fører til elektrisk støt.
> Gjennomfør den elektriske installasjonen i henhold til nasjonale, europeiske og internasjonale retningslinjer og normer.
> Overhold beskyttelsessoner for våtrom i henhold til landsspesifikke normer, lokale forskrifter og lavspenningsdirektiv.
> I våtrom eller andre spesifikke rom må den elektriske tilkoblingen skje via en GFI-sikringsautomat.
> Koble komponenten fra strømnettet før installasjonen utføres.
> Kontroller om alle komponentene er spenningsfrie.
> Sørg for at strømtilførselen ikke kan slås på utilsiktet.

**Inntrenging av fremmedelementer og vann**
Fremmedelementer eller vann i utstyret fører til en kortslutning, som kan forårsake skader på produktet.
> Overhold beskyttelsessonene for Duravit-produkter.

**Beskyttelsessoner**

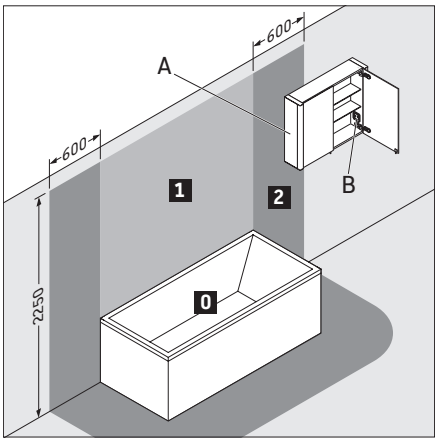


**A** Speilskap med IP 44 kan stikke ut i sone 2.

**B** Et strømuttak i speilskapet må være montert utenfor sonene.

## Energieffektivitetsklasse

- Dette produktet inneholder en lyskilde i energieffektivitetsklasse F.

# Elektroinstallasjon

## Elektrisk installasjon for beskyttelsesklasse I

**Strømtilkobling**

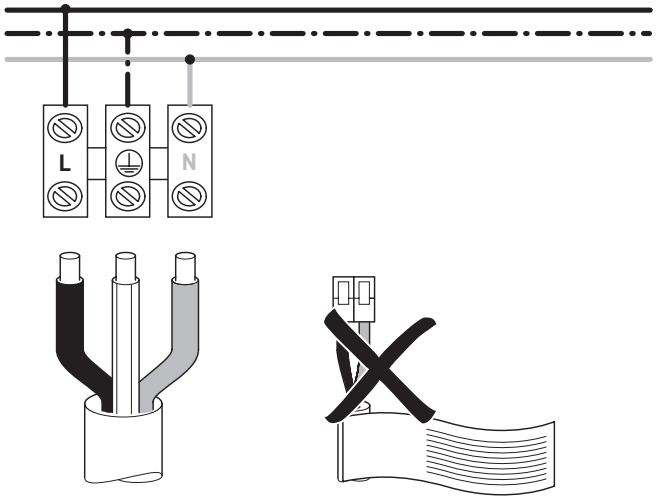


**Valgfri tilkobling av en ekstern trykknappbryter**

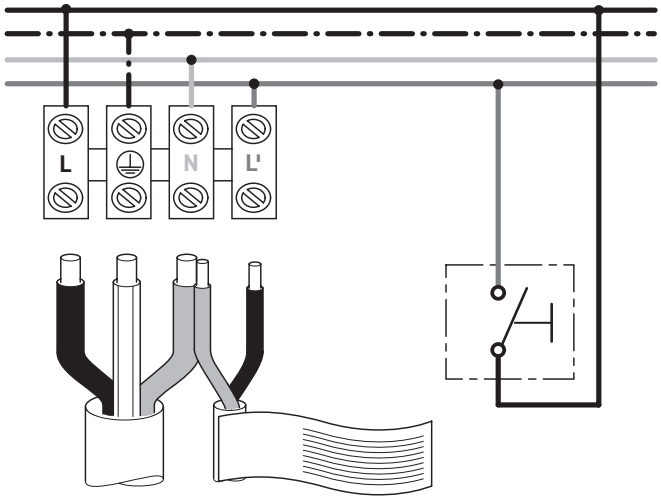


## Elektrisk installasjon for beskyttelsesklasse II

**Strømtilkobling**

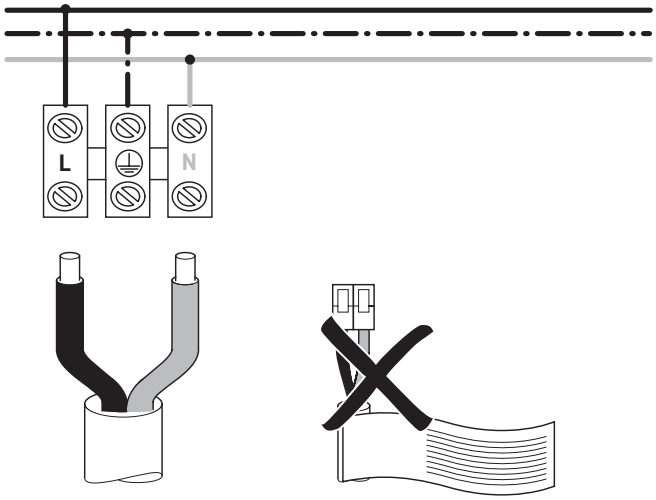


**Valgfri tilkobling av en ekstern trykknappbryter**

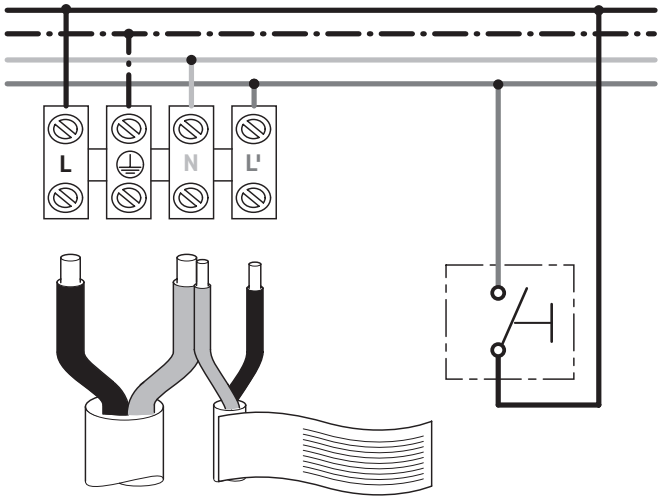


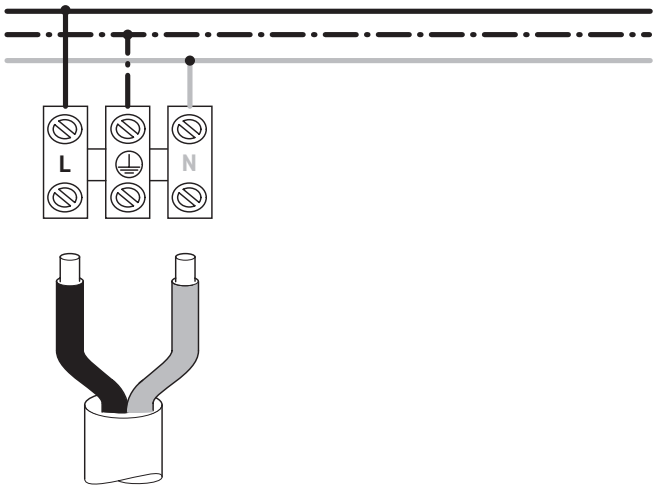

**DURAVIT AG**
P.O. Box 240
Werderstr. 36
78132 Hornberg
Germany
Phone +49 7833 70 0
Fax +49 7833 70 289
info@duravit.com
www.duravit.com

DURAVIT

Order no. 51240/22.04.8 We reserve the right to make technical improvments and design modifications to the products illustrated.