Ketho # KT 6664

Monteringsanvisning

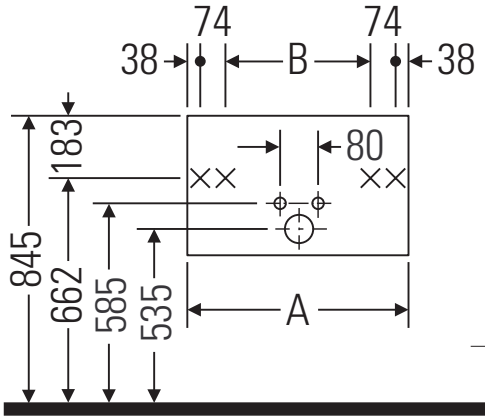

A mm	B mm	W mm	X mm
800	576	65	785

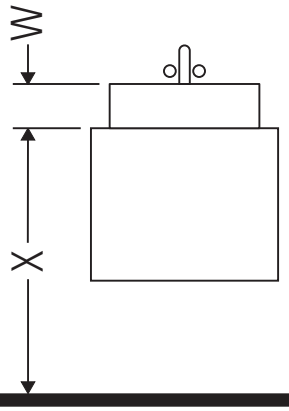

Starck 3 # 030480

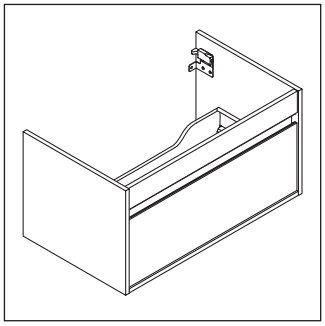

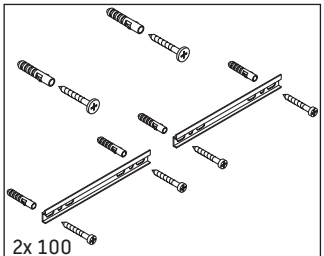

2x 100
6x S8
6x 5,5x50

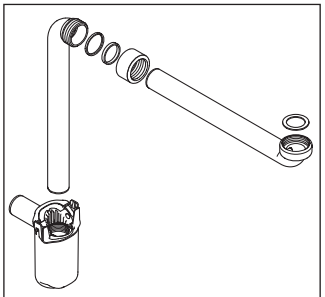

0050760000

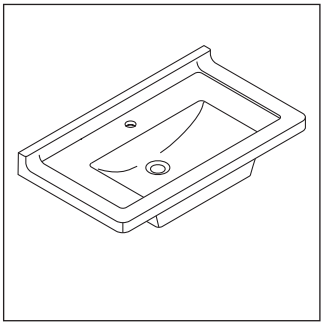

Bruksinformasjon

Bademøbelserien tilsvarer de gyldige standardene og retningslinjene på tidspunktet for utleveringen og er utformet til bruk på baderom. En direkte vannsprut f.eks. ved dusjing må unngås.

Vi forebeholder oss retten til tekniske forbedringer og optiske endringer på de avbildede produktene.

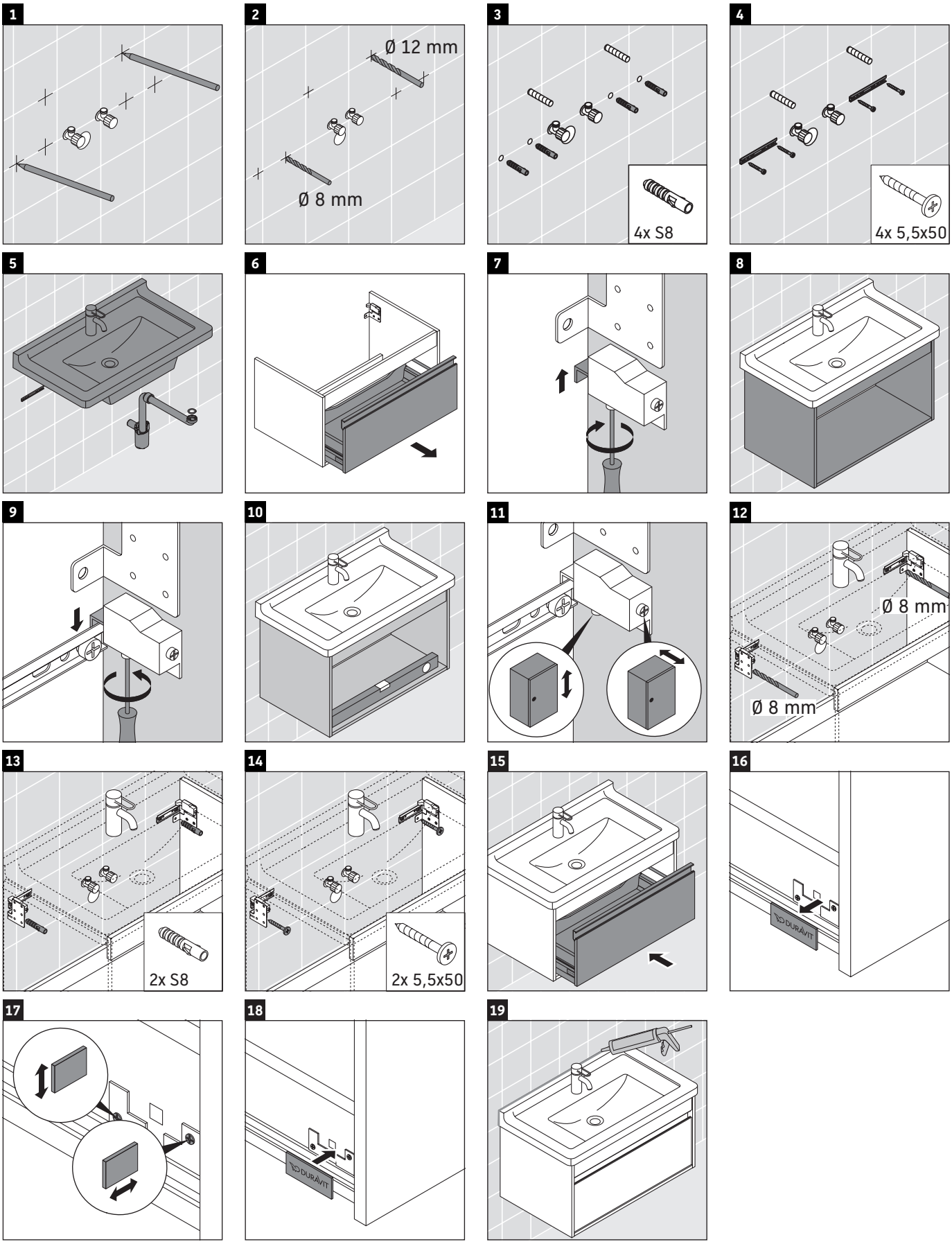

Best.-Nr. KT6664/18.06.3

Duravit AG, Werderstr. 36, 78132 Hornberg, Germany, Phone +49 78 33 700, Fax +49 78 33 70 289, info@duravit.de, www.duravit.de